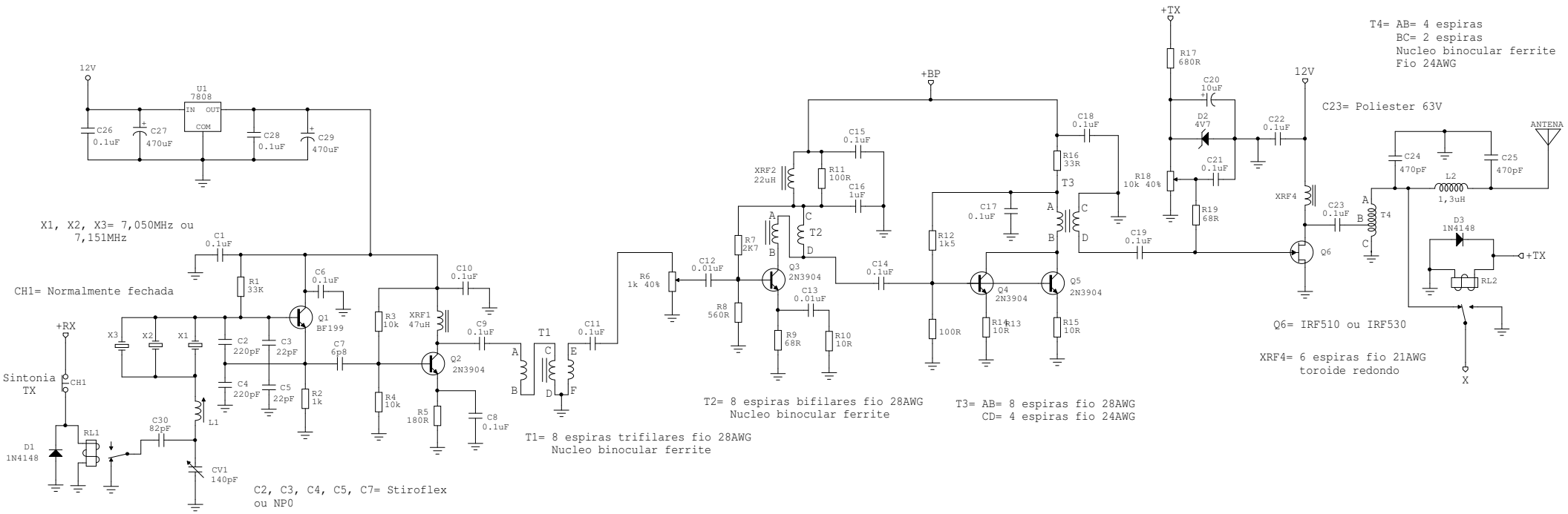

SDRTRXCW Transmitter	
PY2MG Gomes	
Rev 0	ID SDRTXCW
Date: 9 SETEMBRO 2008	Page: 1 of 1