T1= AB= 350 espiras fio 30AWG
CD= 90 espiras mesmo fio
Usar como forma nucleo trafo 250mA

C7= 2 capacitores de 1n5 em paralelo

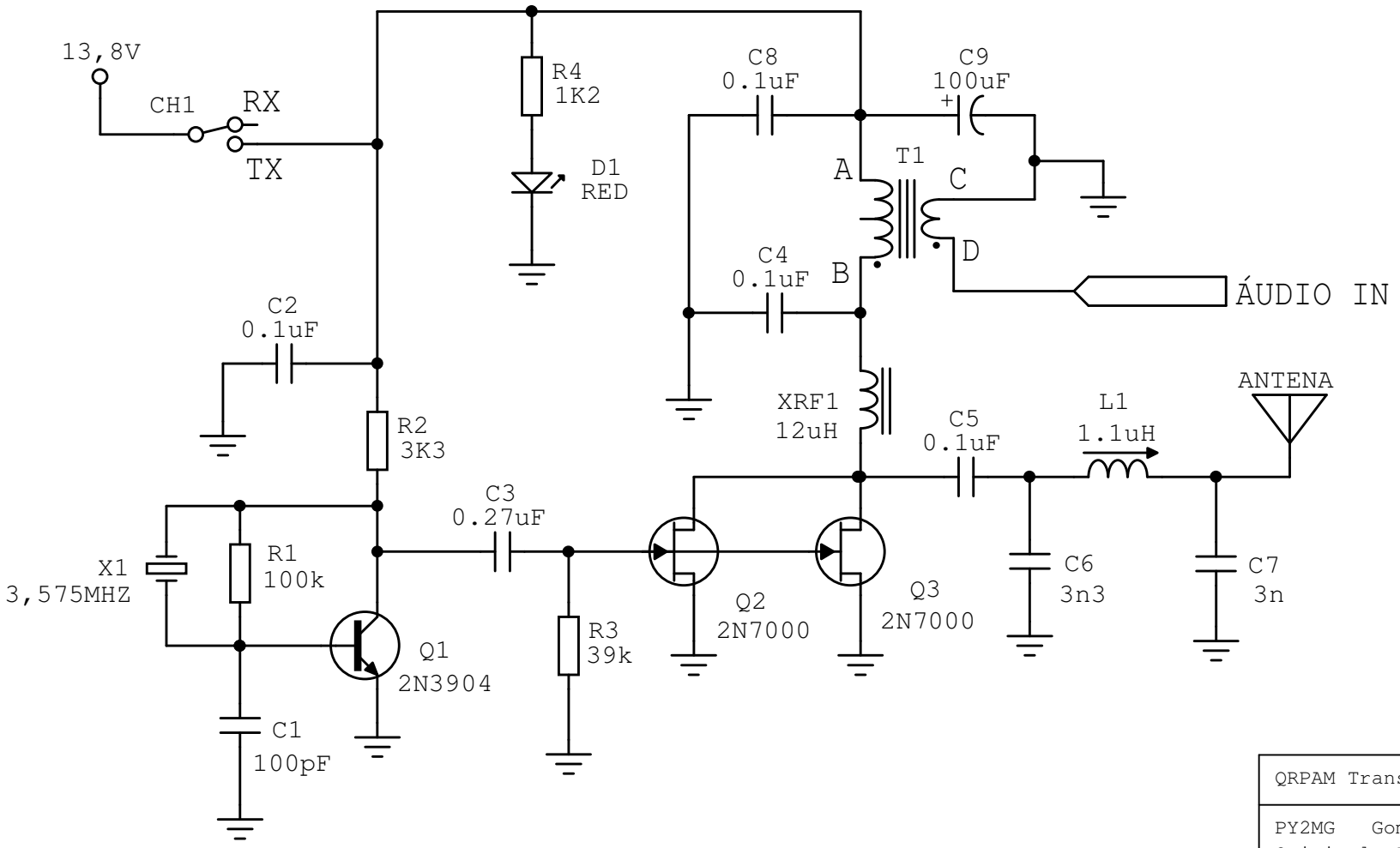

Para 40 metros
X1= 7,159MHz
C1= 68pF
C3= 0.1uF
XRF1= 8uH
C6= 1n8
L1= 0,56uH
C7= 1n5

Como modulador, pode ser usado
amplificador áudio com TDA2003

QRPAM Transmissor AM 80 metros	
PY2MG Gomes Original Alan Yates VK2ZAY	
Rev 0	ID qrpam
Date: 24 Outubro 2008	Page: 1 of 1